# 第３５回大分県ハンドボール協会会長杯争奪小学生大会[大会結果]

平成２７年９月６日（日）　大分市立明野北小学校、大分市立明野西小学校

## ◆男子の部　(8-8-8)

優勝：下郡
準優勝：日岡
第3位：別保

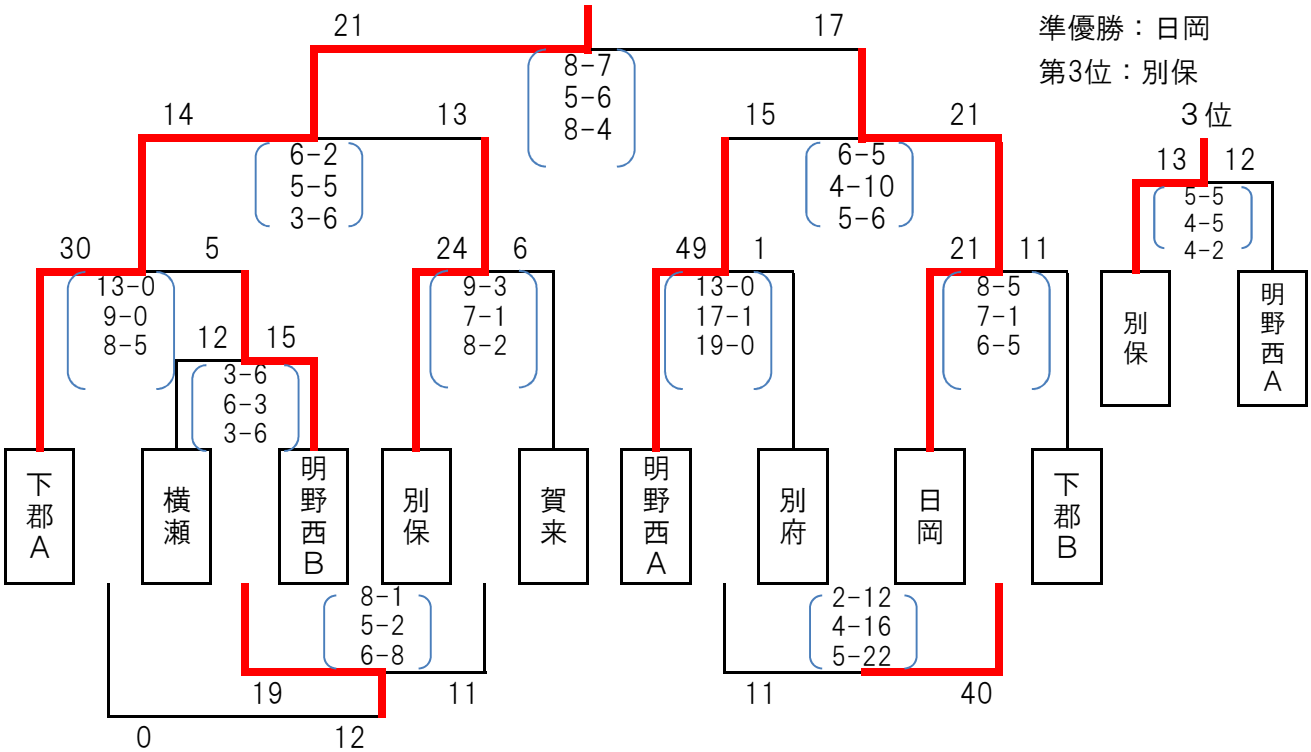


## ◆女子の部　(10-10-10)　3位決定戦は(10-10)

優勝：三佐
準優勝：日岡
第3位：横瀬

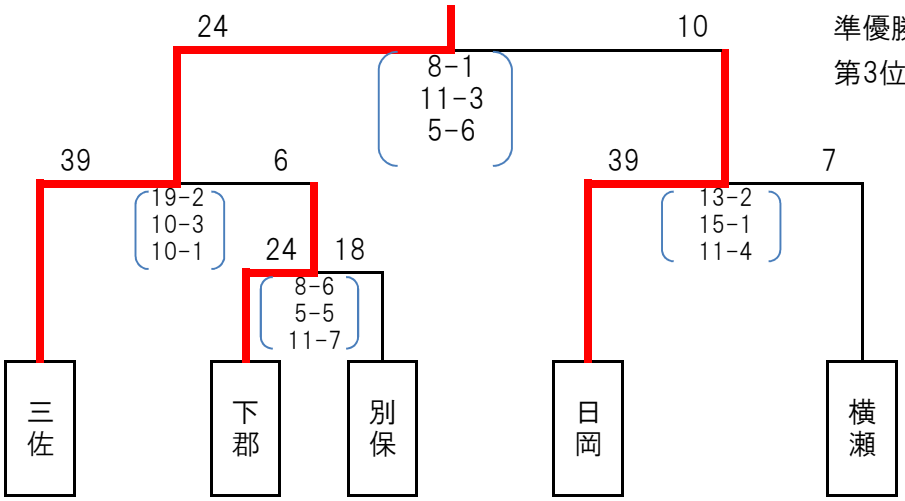


●３位決定リーグ

横瀬 ○18 (9-7,9-5) 12 別保
横瀬 ○7 (5-2,2-2) 4 下郡
下郡 ○17 (10-2,7-3) 5 別保

横瀬　２勝
下郡　１勝１敗
別保　２敗